NIERDZEWNE | DRZWICZKI REWIZYJNE ZE STALI NIERDZEWNEJ ZAMYKANE NA KLUCZ

do suchej zabudowy i ścian murowanych

Metalowe drzwiczki rewizyjne **NIERDZEWNE** wyróżniają się trwałością i odpornością na warunki atmosferyczne. Wyposażone są w zamek z kluczem, który zapewnia kontrolowany dostęp i podnosi poziom bezpieczeństwa. Opcjonalnie dostępne są również zamki patentowe, umożliwiające otwieranie kilku drzwiczek tym samym kluczem, co zwiększa wygodę użytkowania. Produkt przeznaczony jest do montażu zarówno wewnątrz, jak i na zewnątrz budynków, zapewniając estetyczne i bezpieczne zamknięcie przestrzeni instalacyjnych.





Zalety produktu:

- Wykonane z wysokiej jakości stali nierdzewnej.
- Idealne do użytku wewnętrznego i zewnętrznego.
- Odporność na warunki atmosferyczne
- Wyposażone w zawias na zasadzie zawleczki.
- Zamek z kluczem patentowym na zamówienie.
  Łatwy montaż – szybka i prosta instalacja.
  Alternatywa dla drzwiczek z płytą gips karton.

Instrukcja otwierania

1.Zamek na klucz – użyj klucza do odblokowania zamka.
2.Zawias na zasadzie zawleczki - drzwiczki otwierają się na bok, a zawleczka umożliwia łatwe wyjęcie skrzydła.

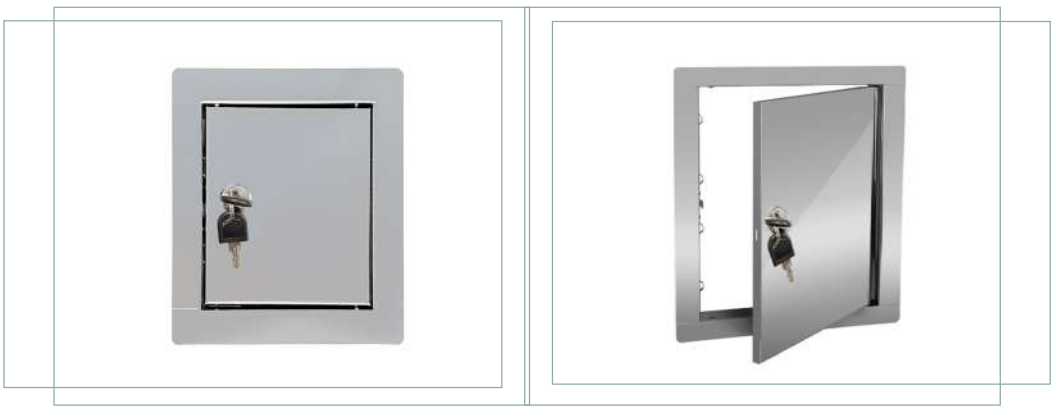

NIERDZEWNE | DRZWICZKI REWIZYJNE ZE STALI NIERDZEWNEJ ZAMYKANE NA KLUCZ

do suchej zabudowy i ścian murowanych

Przykładowe wymiary techniczne:

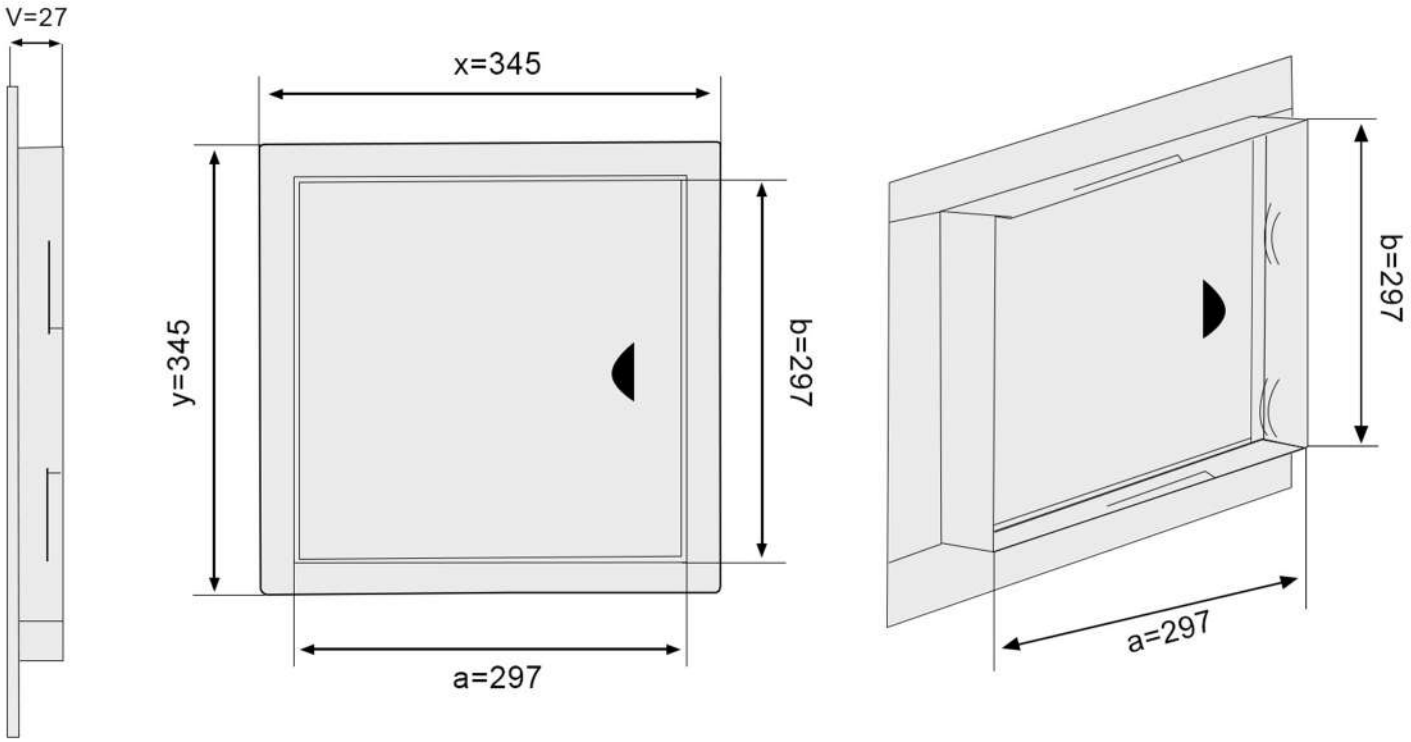

Sklep internetowy E-REWIZJE
www.e-rewizje.pl
tel. 731 70 89 70
kontakt@e-rewizje.pl